DRW. NO. KL-12443 | Sheet No. /

カバー（部品No.2）未装着状態
Cover (parts No.2) Unmounted Condition

記号×数	変更内容 REVISION DESCRIPTION	承認	検図	担当	年・月・日	変更通知書番号
⚠1 × 13	ねじ部変更，ねじ変更，部品8追加，SEC. X-X削除，JAPAN彫刻削除	伊東		城間	'97・4・15	技97-4094
⚠2 × 16	ねじ部（部品1,5,6,8）M2.0→M2.6	伊東		田口	'98・1・9	技97-4380
⚠3 × -	英文併記	武山		木内	'00・9・1	技00-2042
⚠4 × 5	部品番号7番めっき仕様変更	大家	松田	田中	'05・6・14	M107649
⚠5 × 4	誤記訂正	大家	金子	村上	'07・12・21	M115128

Please consult factory to verify latest revision N071231

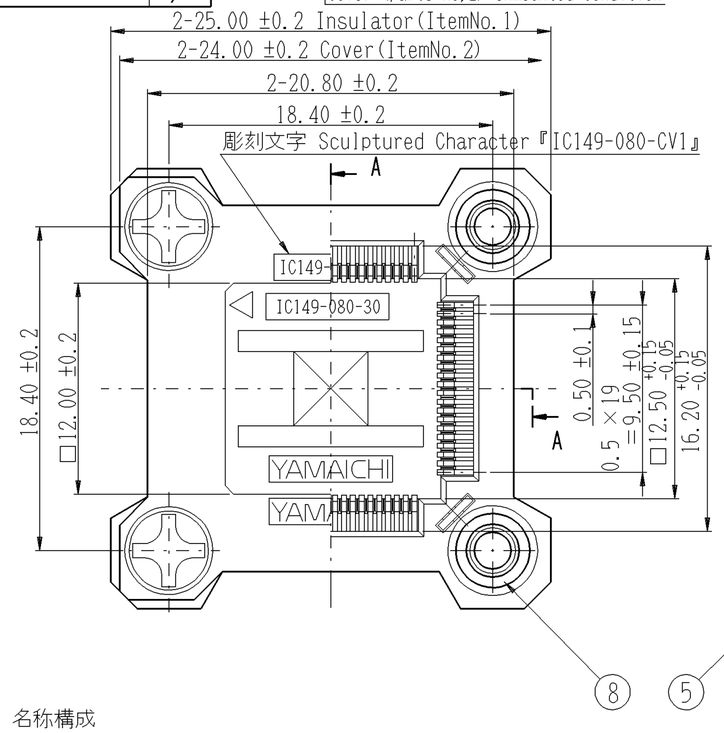

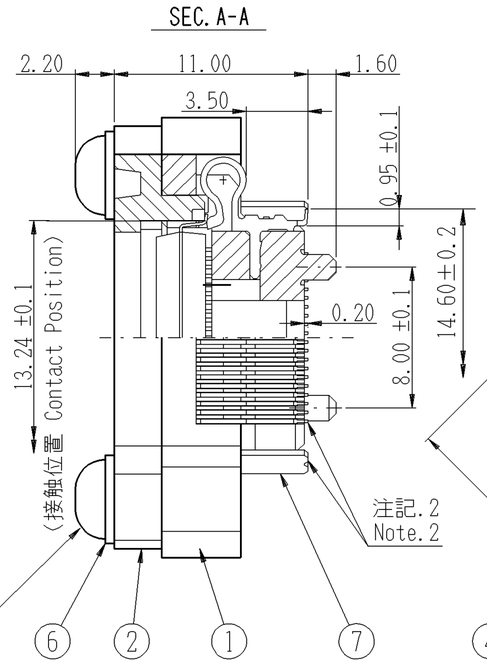

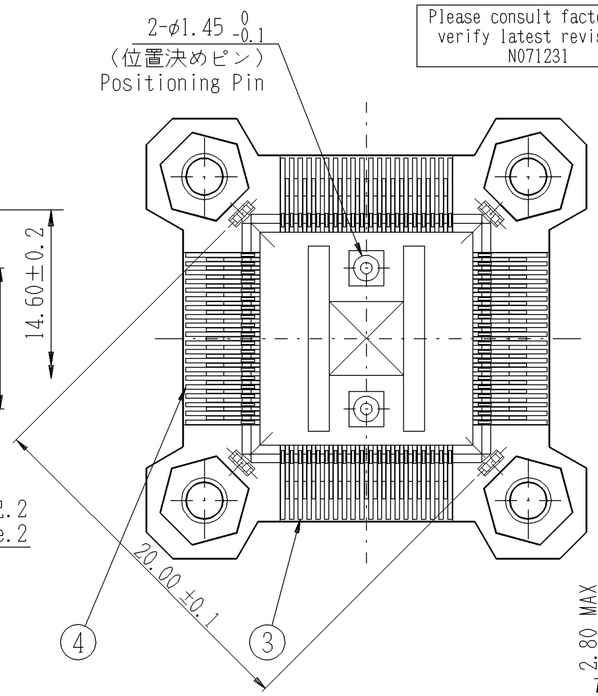

適合IC寸法 （★印重要管理寸法）
Applicable IC Dimension (important dimensions ★ mark)

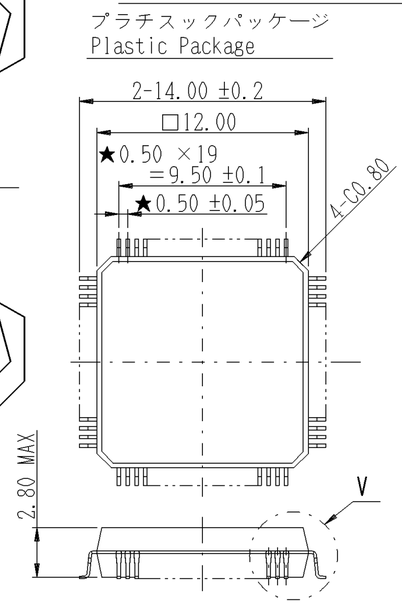

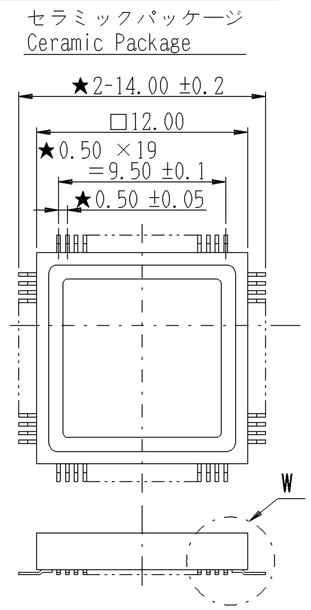

名称構成
Ordering Identification

IC149-080-*30-*5*

- 固定金具の有無 Soldering Tab Clip: 無印 :有 1:無 (No Mark :with 1:without)
- めっき仕様 Plating Spec
- 位置決めピンの有無 Positioning Pin: 1:有 0:無 (1:with 0:without) ⚠6

めっき仕様
Plating Specification

B	Au 0.3 μm ⚠4 以上 min	Au 0.05 μm ⚠4 以上 min.	IC149-02#ME-F (固定金具) (Metal)
S	SnPb 2.0 - 4.0μm	SnPb 2.0 - 4.0 μm	IC149-02#ME (固定金具) (Metal)
めっき仕様 Plating Spec	コンタクトめっき厚 Contact Plating Thickness	固定金具めっき厚 Metal Plating Thickness	部品名 Description

（下地:Niめっき
Under Plating:Ni Plating 2.5 - 4.5 μm）

プリント基板フットパターン寸法
Recommended PCB Layout

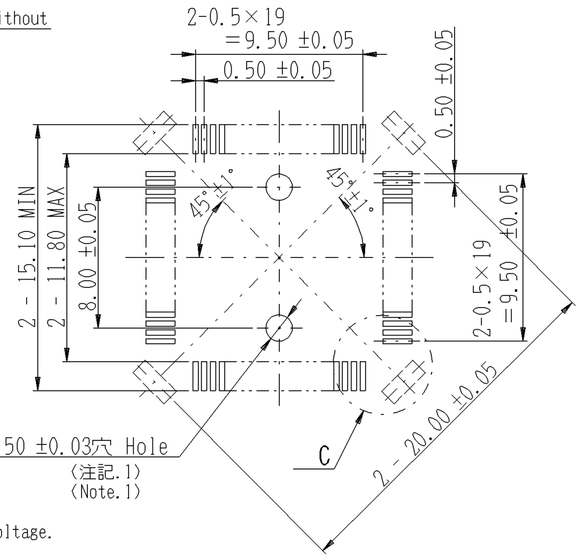

DETAIL.C (S=10/1)

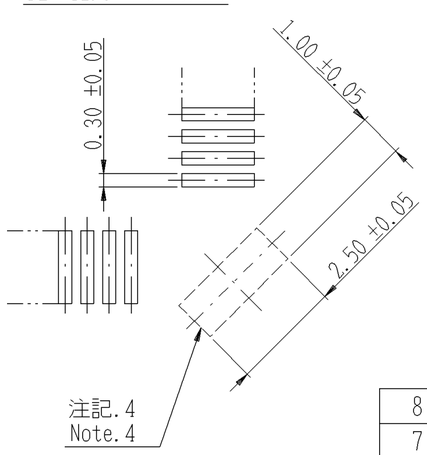

DETAIL.V (S=10/1)

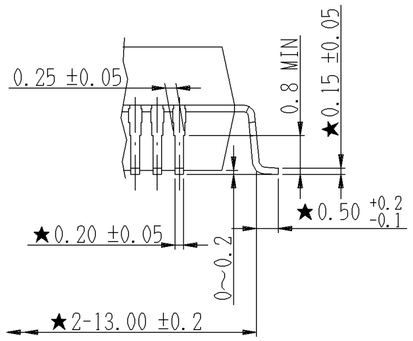

DETAIL.W (S=10/1)

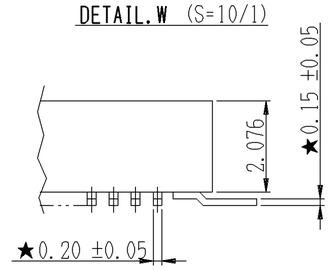

部品番号 ITEM	部品名 DESCRIPTION	個数 QNT.	材質・寸度 MATERIAL		記事 CONTENT	分解図番号 PART IDENT
8	IC149-14#ME	4	BS		Ni めっき Plating	BB-11697
7	IC149-02#ME-* (固定金具) (Metal)	4	PB	t0.4	めっき仕様参照 Refer to plating Spec	SM-13308
6	小形丸平座金 Plain Washers	4	BS	M2.6	Ni めっき Plating	JIS B 1256
5	十字穴付きなべ小ねじ Cross Recessed Head Machine Screws	4 ⚠4	SUS	M2.6 L=6	――	JIS B 1111
4	コンタクト Contact 1220-2-*	40	BeCu	t0.25	めっき仕様参照 Refer to plating Spec	SL-15924
3	コンタクト Contact 1220-1-*	40				
2	IC149-080-03#CV-1	1	PPS	(GF)	黒色 Black (UL94V-0材)	SL-17741
1	IC149-080-25#IN-*	1	PPS	(GF)	黒色 Black (UL94V-0材)	SL-17740

性能 Performance

1. 接触抵抗 Contact Resistance
   測定電流10mA、開放電圧20mV以下にて測定し、30mΩ以下のこと。
   30mΩ Max. at 10mA of measuring current and 20mV of open circuit voltage.
2. 耐電圧 Dielectric Withstanding Voltage
   AC.150Vを1分間印加して異常の無いこと。
   No visual or functional defects at AC150V 1min.
3. 絶縁抵抗 Insulation Resistance
   DC.100Vにて測定し、500MΩ以上のこと。
   500MΩ Min. at DC100V
4. 耐薬品性
   フレオン洗浄に耐えること。(浸漬時間は2分max.とする。)
   Must be resistant to washing with freon.(washing time 2 minutes max.)
5. 半田耐熱性 Solder Heat Resistance
   220°C、60秒間のV・P・Sに耐えること。
   No functional damage after 220°C 60 sec. of VPS.
6. 使用温度範囲 Operating Temperature Range
   -25°C - +85°C
7. 接触力 Contact Force
   コンタクト最小変位時 0.49N (50gf)以上 (1pin当り)
   IN case of minimum contact stroke:0.49N (50gf) Min/pin
   コンタクト最大変位時 1.47N (150gf)以下 (1pin当り)
   IN case of Maximum contact stroke:1.47N (150gf) Max/pin

注記 Note

ソケットの取扱いについては KS-8446 による。
Refer to KS-8446 for details.

1. 指示する2ケ所の穴は、位置決めピンの有るタイプの場合に必要となる。又、穴の内部はめっき等を行なわないこと。
   Make 2 holes on PCB when you use the socket with positioning pins. Do not plate inside of the holes.
2. 一つの製品の端子底面及び金具底面の平面度は0.10以内とする。
   The coplanarity of socket of terminals and metal parts is made less than 0.10mm.
3. 固定方法、推奨半田ごて寸法及び使用方法についてKS-8446に示す。
   Refer KS-8446 for gluing, recommended Soldering iron and methods.
4. 破線にて指示する4ケ所のパッドは固定金具の有る標準タイプの場合に必要となる。このパッドにより固定金具を半田固定すること。
   The 4 pads described by the dotted line will be needed for the standard with soldered and sticked to these pads.

指定外寸法公差 ±0.3
Unless otherwise specified ±0.3

本製品の製作図は DST-0208,及びDST-0315 による。
Refer to manufacturing drawing. DST-0208,DST-0315
梱包仕様書は KS-12780 による。
Package Method. KS-12780

尺度 SCALE	4/1	承認 APP.	承認 APP.	検図 CHK.	製図 DRW.	設計 DSGN.
単位 DIMENSION	mm	'00・9・20	'00・9・20	'00・9・20	'00・9・20	'92・9・8
三角図法 3RD. ANGLE PROJECTION		武山	大家	五十嵐	木内	宮沢

山一電機株式会社
YAMAICHI ELECTRONICS Co.,Ltd.

分類 (CLASS): QFP-p0.5-80P
名称 (TITLE): IC149-080-*30-*5*
図番 (DRW.NO.): KL-12443 | Sheet No. / | REV. H

A2-ED005-01-07